JUICE
CHARGER me 3

1. Quick Links
2. Öffnen
3. Vorbereitung der Montage
4. Anschluss
5. Inbetriebnahme
6. Onboarding
7. Fertigstellung
8. Steckergarage
9. Prüfung
10. Übergabe



1. Quick Links

JUICE CHARGER me 3 – USER MANUAL

JUICE CHARGER me 3 – INSTALLATION GUIDE

Installation des JUICE CHARGER me 3 Schritt-für-Schritt-Anleitung

Konfiguration des JUICE CHARGER me 3 Schritt-für-Schritt-Anleitung

2. Öffnen

1. Löse die vier Schrauben an der Seite der Haube 1 und hebe die Haube ab.
2. Löse die sechs Schrauben am Innengehäuse 2 und hebe den oberen Teil an.
3. Stecke das Ethernet-Kabel, das mit dem Deckel verbunden ist, aus dem JUICE CHARGE CONTROLLER aus und entfern den Deckel vollständig.

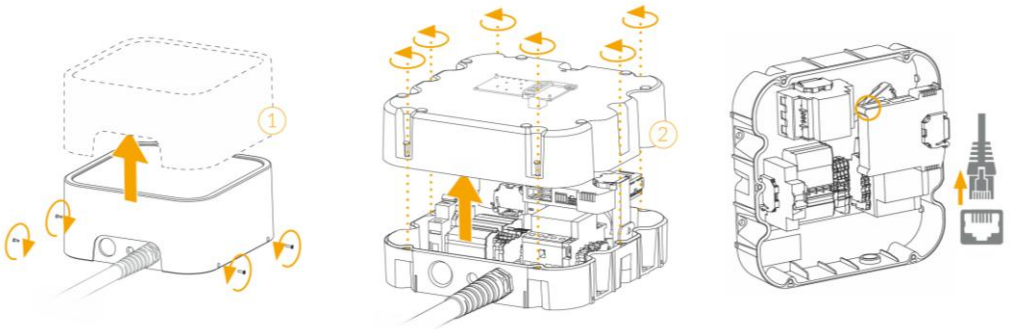

3. Vorbereitung und Montage

1. Entscheide, ob du die Ladestation Aufputz 1 oder Unterputz 2 montieren möchtest.
2. Schlage die für die gewählte Variante relevante Kabeldurchführungen aus.
3. Lege die Montagehöhe fest und bohre die Löcher mit der Bohrschablone (auf der Rückseite dieser Anleitung).
4. Befestige die Ladestation an einer stabilen Wand mit ausreichender Tragfähig keit oder der separat erhältlichen Stele. Verwende zur Montage geeignete Dübel und Schrauben (keine Senkkopfschrauben). Ziehe die Schrauben gut an, aber nicht zu satt (max. 3 Nm).

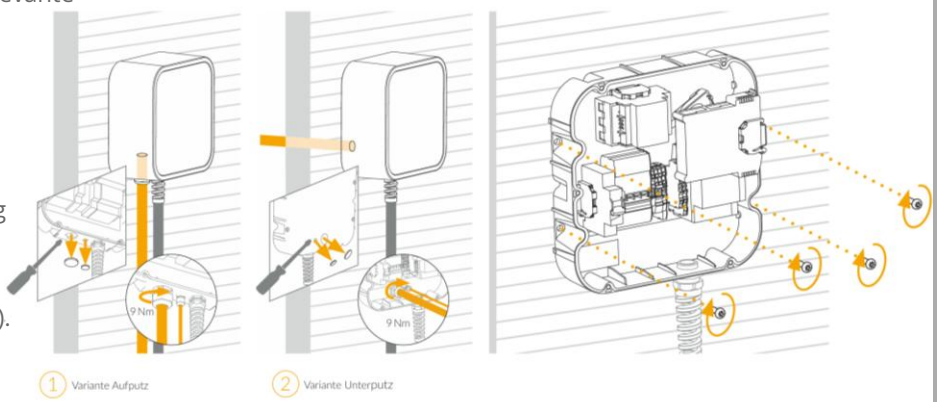

4. Anschluss

1. Isoliere jeden Draht so ab, dass jeweils 13-15 mm Kupfer frei liegen (Abbildung 1).
2. Schließe das LAN-Kabel, wie in Abbildung 2 an.
3. Führe die Zuleitung durch die Kabelverschraubung in das Innengehäuse ein und schließe sie an die Federzugklemme gemäß den lokal geltenden Normen an.
4. Ziehe die Kabelverschraubung mit 9 Nm Drehmoment an.
5. Falls du einen Lastabwurf einrichten möchtest, beachte die Abbildung 3 und Kapitel 18 im mitgelieferten Handbuch.

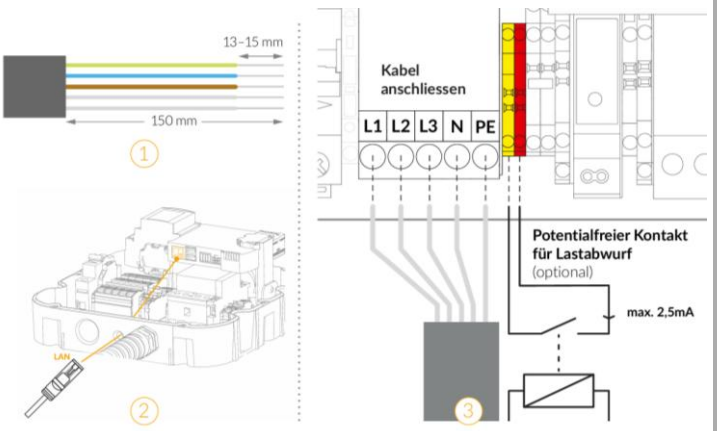

5. Inbetriebnahme

1. Stelle den Deckel des Innengehäuses oben auf das montierte Innengehäuse.
2. Verbinde das zuvor ausgesteckte Ethernet-Kabel wieder mit dem JUICE CHARGE CONTROLLER.
3. Schalte den Sicherungsautomaten ein.
4. Vorsicht: Schalte den Strom der Zuleitung ein.

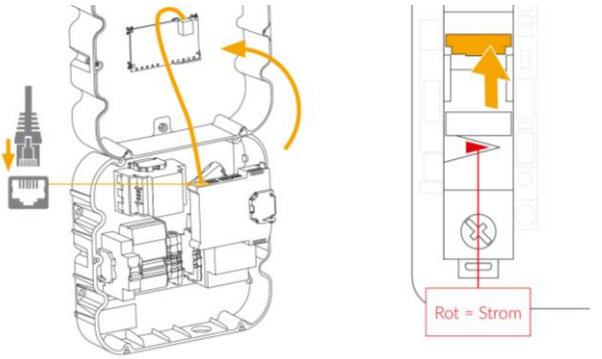

6. Onboarding

Die Station ist jetzt bereit für das Onboarding im JUICE DASHBOARD. Das kannst du entweder in der App j+ pilot, die im App Store deines Handys findest, oder im Browser auf **dashboard.juice.world** tun.

1. Erstelle einen Account und logge dich ein.
2. Klicke auf das + Symbol und scanne die Owner Card.

Und schon ist die Station im Dashboard eingebunden. Du kannst die Station jetzt von überall aus konfigurieren.
Wie das geht, erklären wir dir auf **juice.world/support/jcme3**



! Notwendiges Update !

Falls das **Onboarding nicht möglich** ist, muss du die Ladestation updaten. Hierfür lader das Juice CHARGER me 3 – Update Tool herunter.
https://juice.world/pages/installation-und-dokumentation/juice-charger-me-3-dokumentation

7. Fertigstellung

1. Ziehe die Haube leicht auseinander und drücke die Scheibe von oben aus dem Rahmen.
2. Ziehe die Schutzfolie ab und drücke die Scheibe wieder vorsichtig in den Rahmen, bis sie einklickt.
3. Setze den Deckel des Innengehäuses auf die Rückplatte und achte dabei auf die Ausrichtung.
4. Ziehe die sechs Schrauben des Innengehäuses fest. Wir empfehlen ein Drehmoment von 3 Nm.
5. Setze die Haube auf das Innengehäuse und schraube die vier Schrauben der Haube fest.

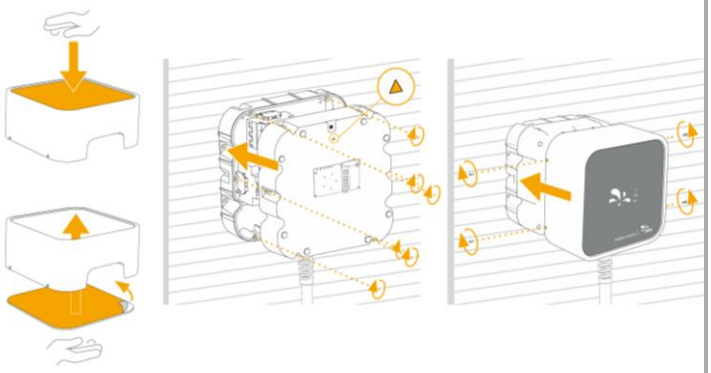

8. Steckergarage

Montiere den mitgelieferten Steckerhalter mit den zwei beigefügten Schrauben und Dübeln. Wir empfehlen die Montage direkt neben der Ladestation. Frage im Zweifelsfall den zukünftigen Benutzer.

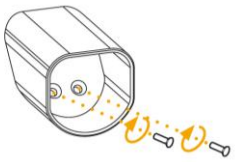

9. Prüfung

Mach am Ende noch eine Abschlussprüfung gemäß den lokalgeltenden Normen und den Vorschriften des Energieversorgers.
Hinweis: Um den Ladevorgang zu starten, musst du gegebenenfalls die Station mit einer der mitgelieferten RFID-Karten freischalten.



10. Übergabe

Wenn du die Installation und die Konfiguration fertiggestellt hast, übergibst du die Owner Card und damit auch die Rechte dem Besitzer. Er macht das Onboarding der Station bei sich in der App und übernimmt somit die Station.



https://juice.world/

